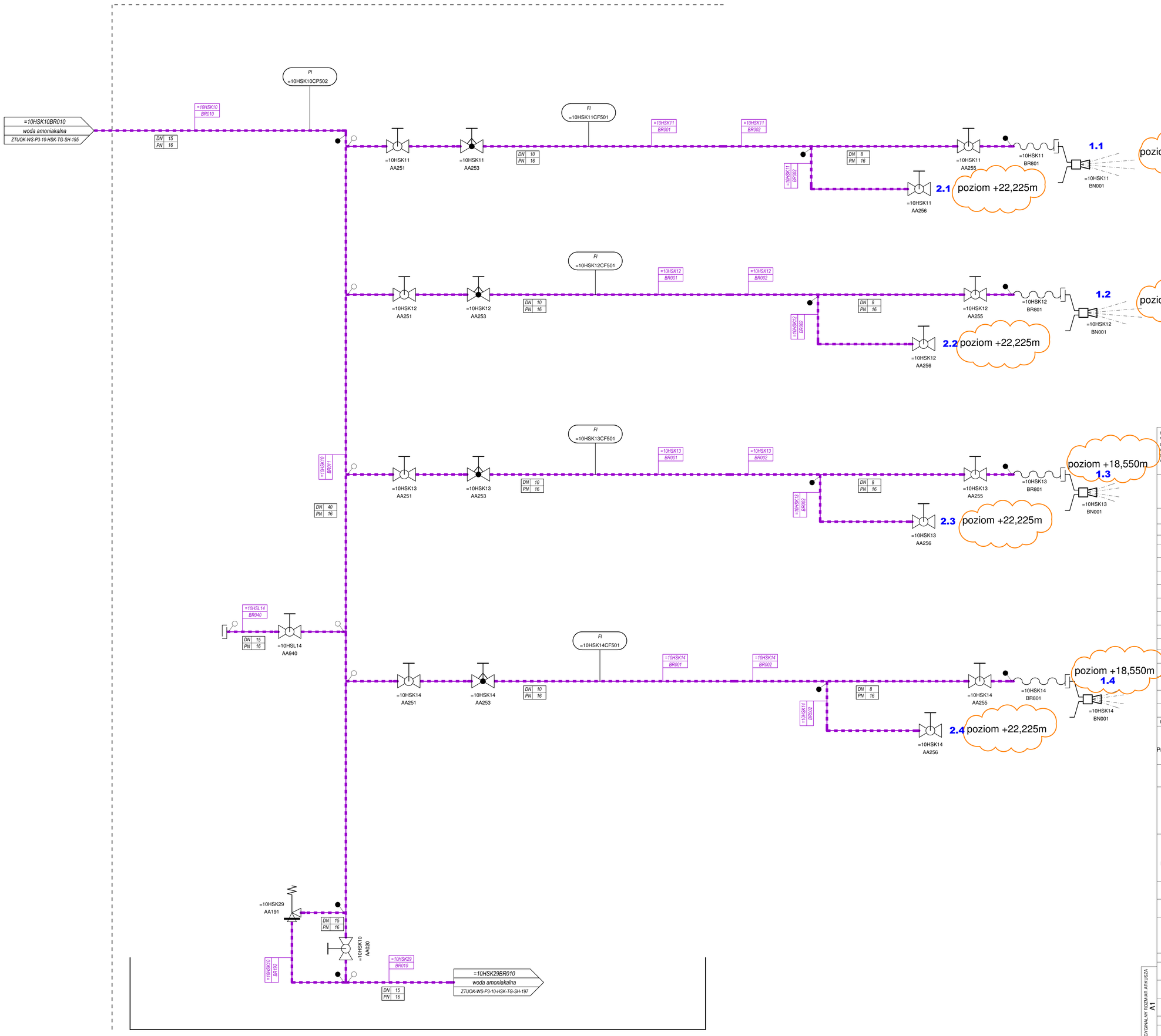



Weitergabe sowie Vervielfältigung dieses Dokuments, Verwertung und Mitteilung seines Inhalts sind verboten, soweit nicht ausdrücklich gestattet. Zuwiderhandlungen verpflichten zu Schadenersatz. Alle Rechte für den Fall der Patent-, Gebrauchsmuster- oder Geschmacksmustereintragung vorbehalten.

The reproduction, distribution and utilization of this document as well as the communication of its contents to others without express authorization is prohibited. Offenders will be held liable for the payment of damages. All rights reserved in the event of the grant of a patent, utility model or design.

Reprodkcja, rozpowszechnianie i wykorzystywnie niniejszego dokumentu, jak również przekazywanie jego zawartości innym, bez uzyskania formalnego oważnienia, są zabronione. Naruszający ten zakaz będą zobowiązani do wyrównania strat. Wszystkie prawa zastrzeżone w przypadku udzielenia patentu na wynalazek, prawa ochronnego na wzór użytkowy lub wzór przemysłowy.



MARTIN GmbH für Umwelt- und Energietechnik
seit 1925
Leopoldstr. 248
D-80807 München



"Wszelkie prawa do niniejszej dokumentacji są zastrzeżone na rzecz firmy MARTIN GmbH. Kopiowanie, rozpowszechnianie oraz wykorzystywanie zawartych w niej treści bez wiedzy i zgody właściciela jest zabronione."


RYSUNKI ZWIĄZANE

TREŚĆ RYSUNKU

TABELA REWIZYJNA

| REW | TEMAT | PODPIS | DATA |
|---|---|---|---|
| 3 | Zobacz chmurki | | 11.02.2015 |
| 2 | Zobacz chmurki | | 19.05.2014 |
| 1 | Wydanie po uwagach doradcy | | 21.02.2014 |
| 0 | Wydanie pierwsze | | 06.11.2013 |


INFRASTRUKTURA I ŚRODOWISKO — UNIA EUROPEJSKA FUNDUSZ SPÓJNOŚCI

Projekt współfinansowany przez Unię Europejską ze środków Funduszu Spójności w ramach Programu Infrastruktura i Środowisko „Uporządkowanie gospodarki odpadami na terenie subregionu konińskiego"


NAZWA INWESTYCJI

Zakład Termicznego Unieszkodliwiania Odpadów Komunalnych w Koninie

ZAMAWIAJĄCY

Miejski Zakład Gospodarki Odpadami Komunalnymi Sp. z o. o.
ul. Sulańska 13,
62-510 Konin, POLSKA

PROJEKTANT

MARTIN GmbH für Umwelt- und Energietechnik
seit 1925
Leopoldstr. 248, D-80807 München

GENERALNY WYKONAWCA - - KONSORCJUM:

INTEGRAL ENGINEERING
INTEGRAL Engineering und Umwelttechnik GmbH
Grosse Neugasse 8,
1040 Wieden, AUSTRIA

ERBUD
ERBUD S.A.
ul. Pulawska 300A,
02-819 Warszawa, POLSKA

introl SA
INTROL S.A.
ul. T.Kościuszki 112,
40-519 Katowice, POLSKA

FAZA PROJEKTU

PROJEKT WYKONAWCZY

BRANŻA

TECHNOLOGIA

TYTUŁ RYSUNKU

**Schemat P&ID. SNCR, NH4OH, wtrysk do kotła poziom 1 ( 4 dysze)**

| FUNKCJA | IMIĘ I NAZWISKO | NR UPRAWNIEŃ | PODPIS | DATA |
|---|---|---|---|---|
| OPRACOWAŁ | Engelbert Horn | nd. | | 06.11.2013 |
| PROJEKTOWAŁ | Engelbert Horn | nd. | | 06.11.2013 |
| SPRAWDZIŁ | Detlev Huber | nd. | | 06.11.2013 |

ORYGINALNY ROZMIAR ARKUSZA A1

| SKALA | NR RYSUNKU | REW. | ARKUSZ |
|---|---|---|---|
| - | ZTUOK-PW-P3-10-HSK-TG-SH-196 | 3 | 1 / 1 |